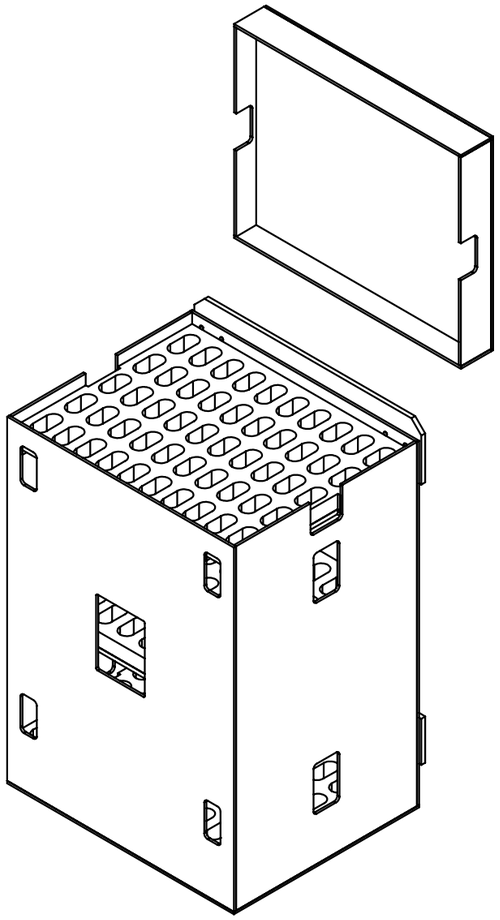

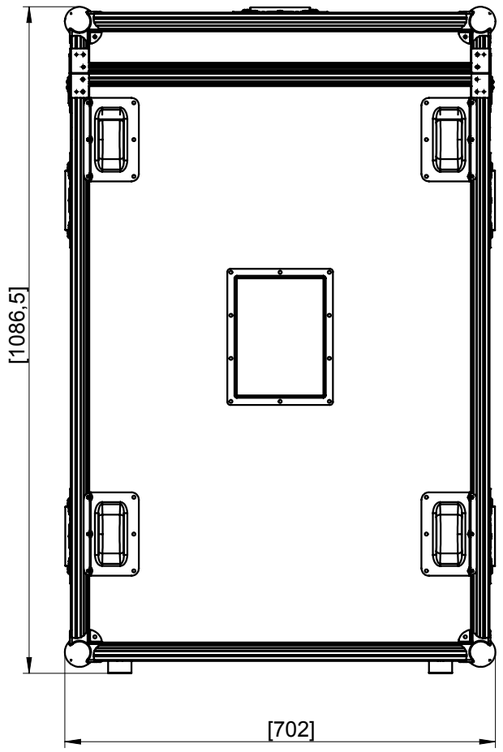
[1086,5]
[702]

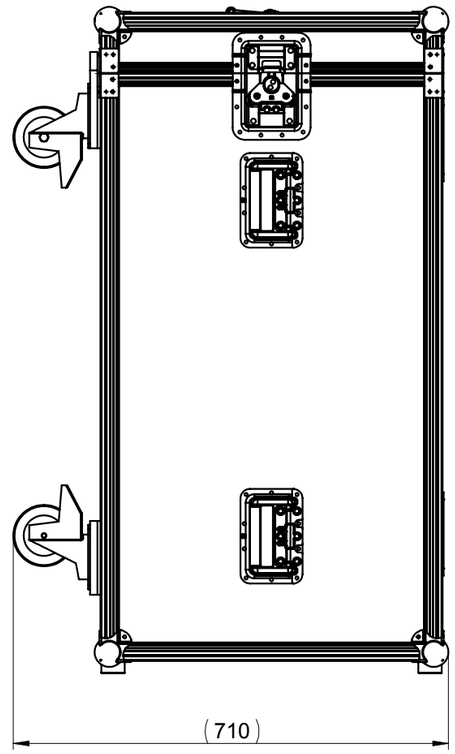
(710)

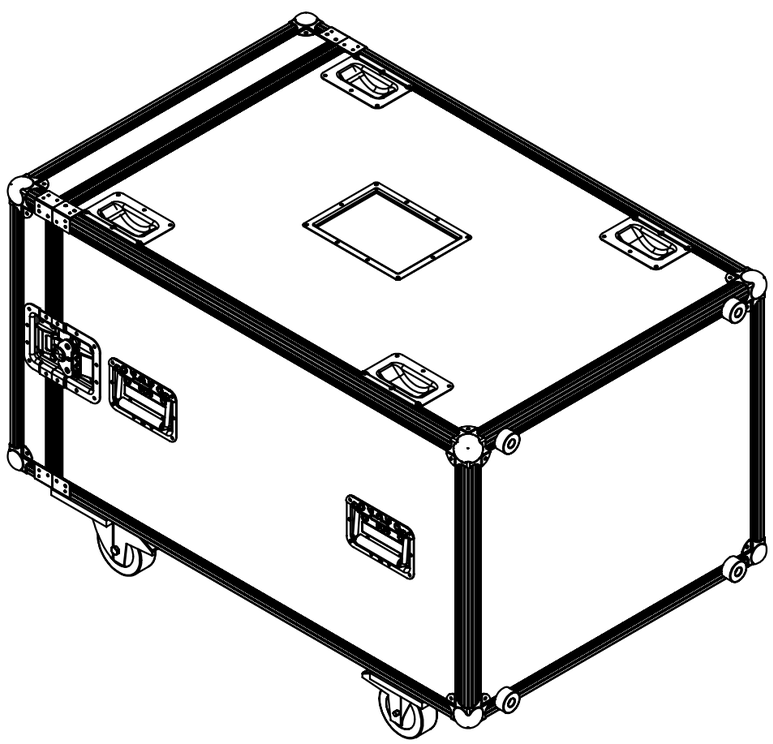

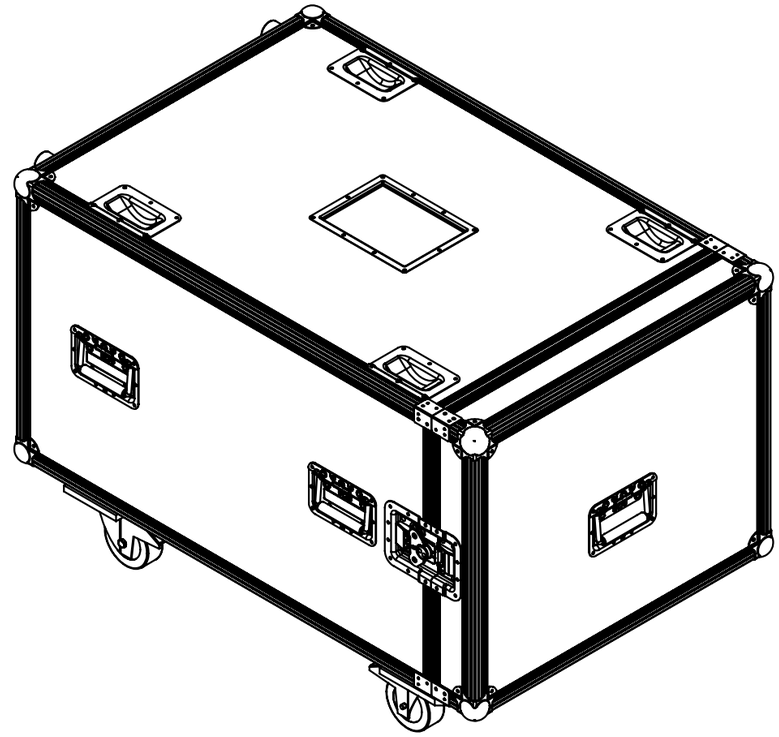

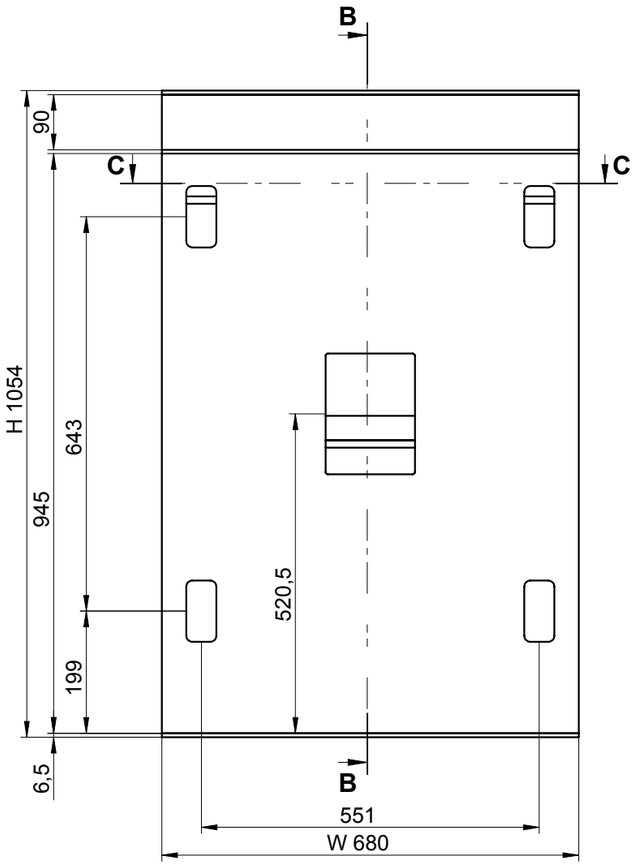
B
C
C
90
H 1054
643
945
520,5
199
6,5
B
551
W 680

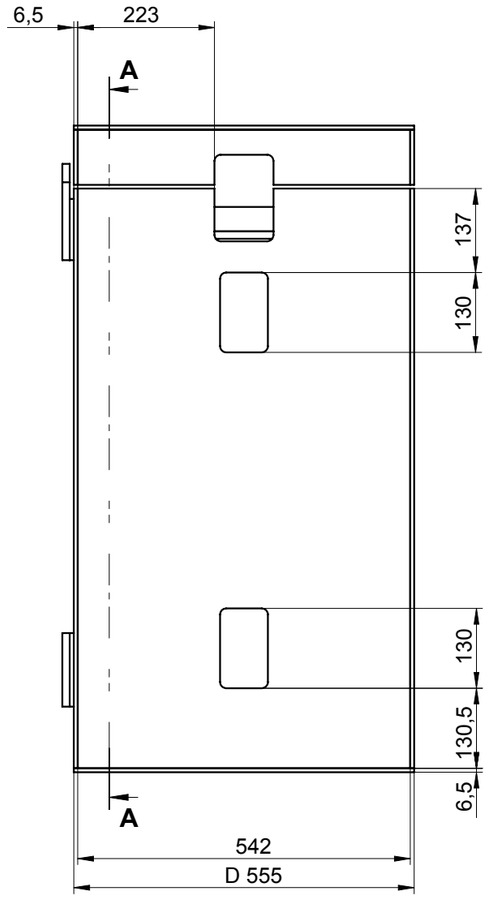
6,5
223
A
137
130
130
130,5
6,5
A
542
D 555

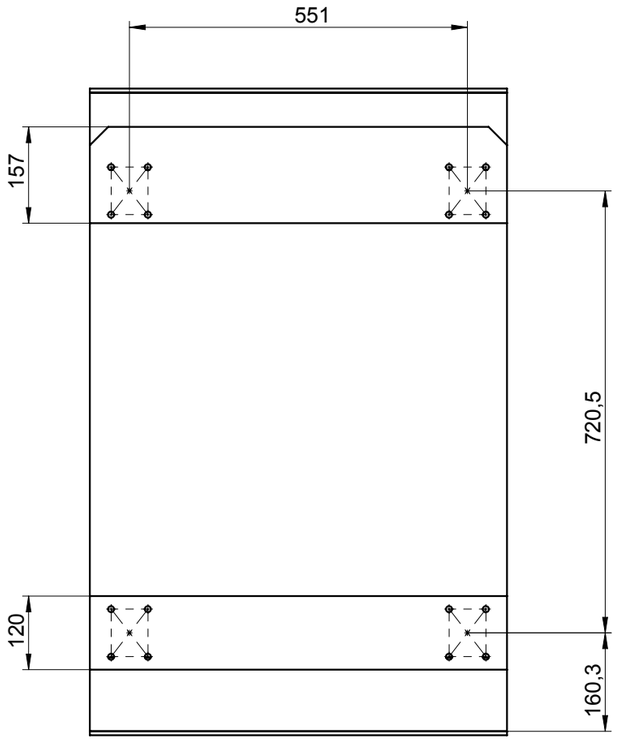
551
157
720,5
120
160,3

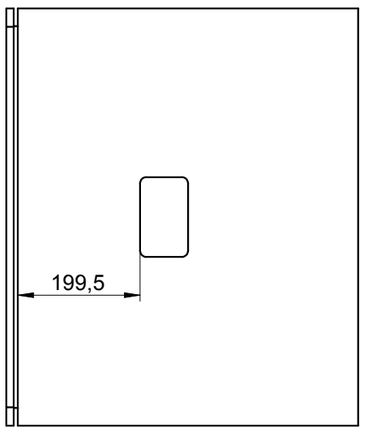
199,5

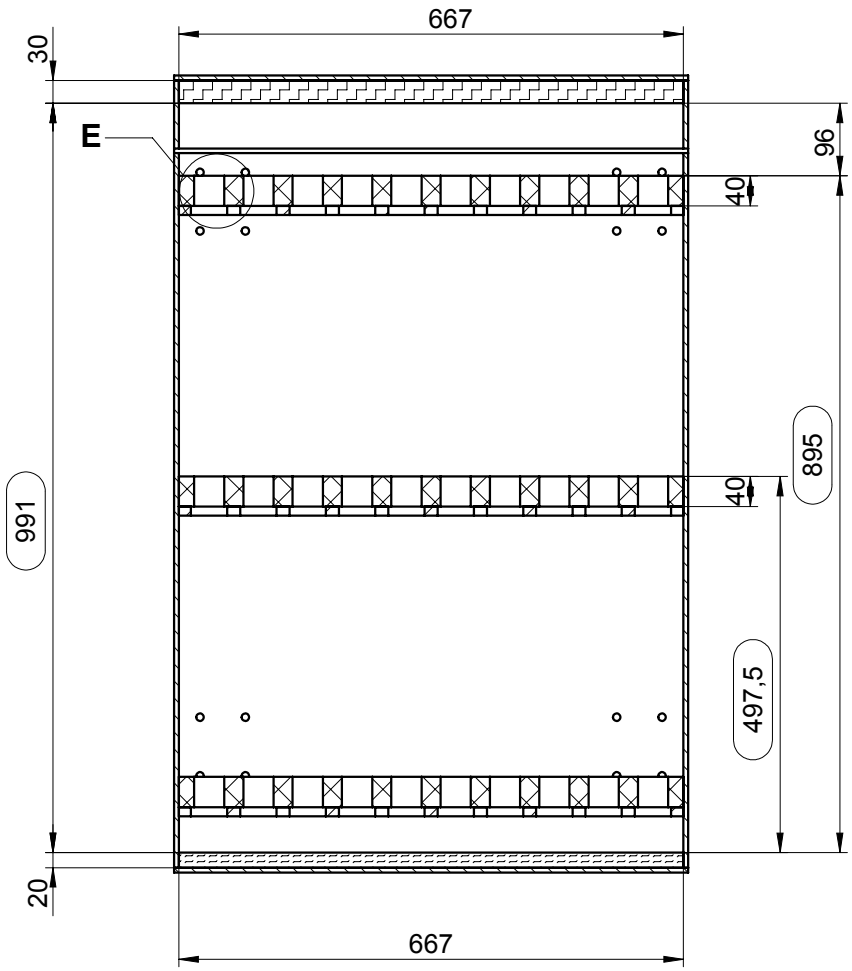
667
30
E
96
40
895
40
991
497,5
20
667

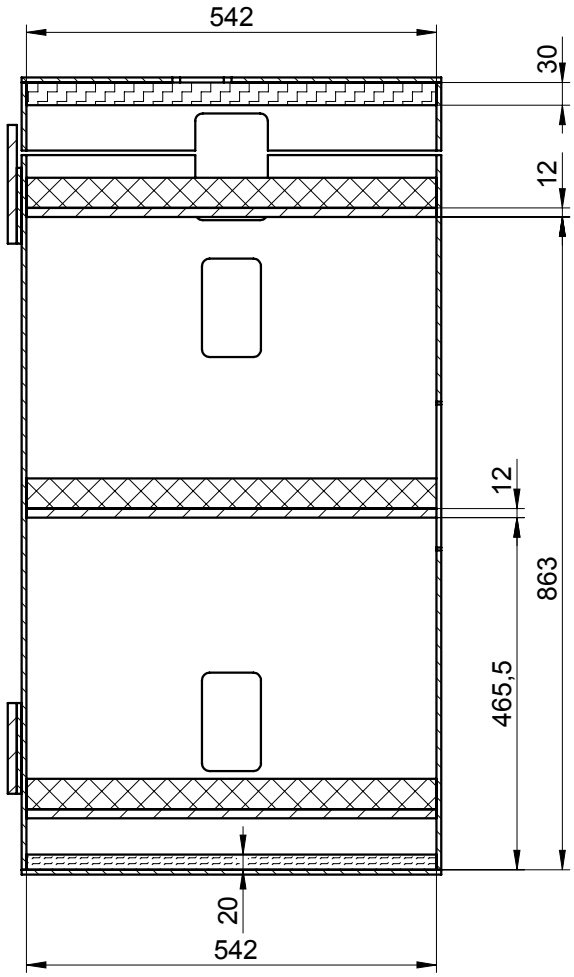
542
30
12
12
863
465,5
20
542

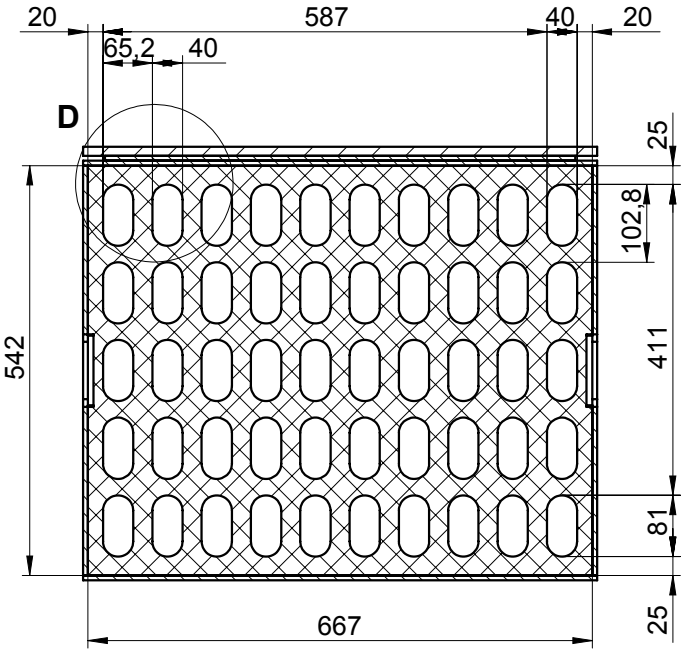
20
587
40
20
65,2
40
D
25
102,8
542
411
81
25
667

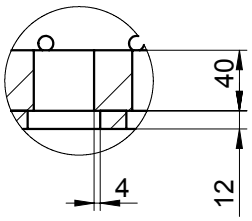
40
4
12

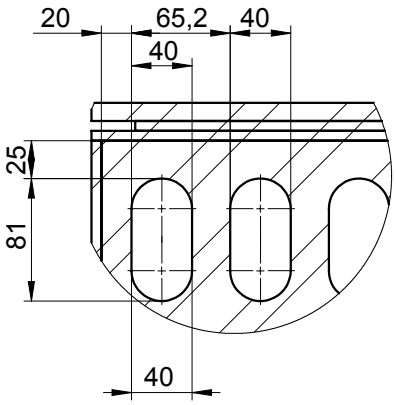
20
65,2
40
40
25
81
40